Schéma zapojení: Kabeláž 1486124+ pro 5 (3+2) pozičních světel do sluneční clony Scania NTG (TruckKing)

24V elektroinstalace pro přídavná poziční a dální směrová světla

(lze použít také pro instalaci pozičních světel do přídavného spojleru nárazník)

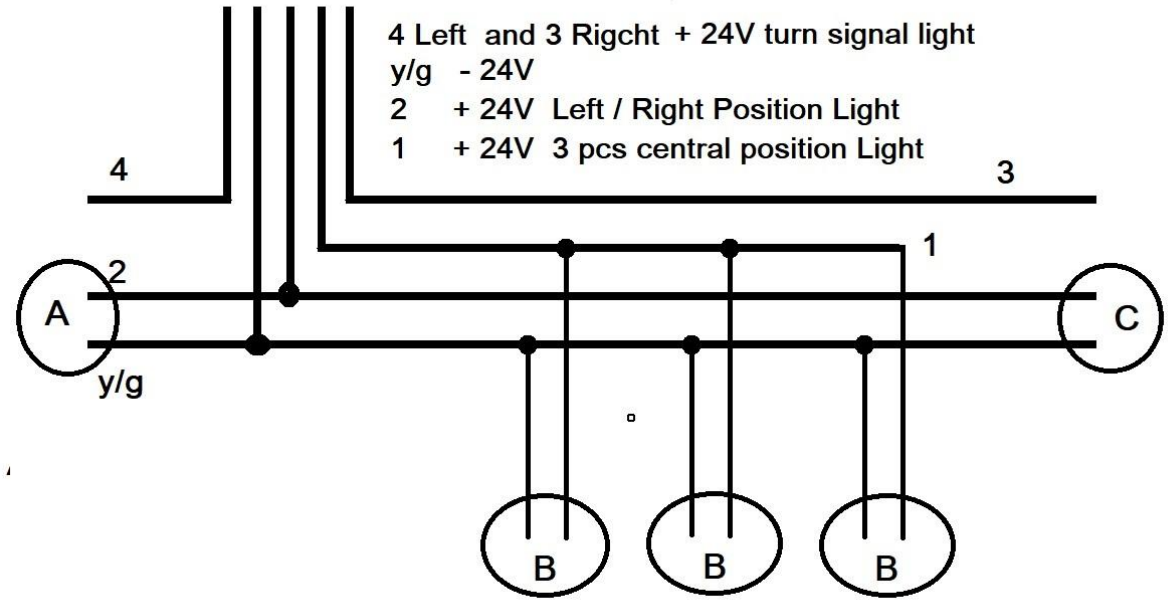

Legenda vodičů

- **y/g (-24 V):** Společná kostra (mínus pól) pro všechny připojené okruhy (žlutozelený vodič).
- **1 (+24 V):** Napájení pro trojici středových pozičních světel (B).
- **2 (+24 V):** Napájení pro levé a pravé krajní poziční světlo (A, C).
- **3 (+24 V):** Napájení pro pravé směrové světlo – blinkr (C).
- **4 (+24 V):** Napájení pro levé směrové světlo – blinkr (A).

Funkce pozičních (obrysových) světel

Kabeláž pro poziční světla je rozdělena do dvou nezávislých větví se společnou kostrou (y/g). Díky tomu lze využít funkce zapínat samostatně pouze 2 krajní světla, všech 5 světel najednou, nebo kombinovat barvy (např. krajní žluté a středové bílé při použití duálních světel):

- **Krajní poziční světla (A a C):** Napájení přichází přes vodič 2, který se větví vlevo ke světlu A a vpravo ke světlu C. Kostra je připojena přes vodič y/g. Obě světla se rozsvítí současně.
- **Středová poziční světla (3× B):** Trojice světel uprostřed sluneční clony je zapojena paralelně. Každé ze tří světel B má přivedeno +24 V z horní větve (1) a mínus pól ze společné kostry (y/g).

Funkce směrových světel (blinkrů) a duální režim
Kabeláž obsahuje samostatné přívody pro levou (4) a pravou (3) směrovku, které jsou vyvedeny ke krajním pozicím A a C:

- **Zapojení blinkrů:** Vodič 4 připojte k okruhu levého blinkru, vodič 3 k okruhu pravého blinkru.
- **Zapojení duálních světel (bílá pozička + žlutý blinkr):** Pokud používáte světla s duální funkcí, připojte napájení bílého pozičního světla na vodič 2 a ovládací vodič žluté funkce (žlutý či modrý vodič vyvedený z krajních konektorů) s přívodním napájecím kabelem žlutého módu pozičního světla na samotném světle na vodič 4 (vlevo) a 3 (vpravo).
- **Princip funkce blinkrů:** Při aktivaci směrového světla se bílé poziční světlo na dané straně automaticky odpojí a světlo začne blikat žlutě. Po vypnutí blinkru se opět rozsvítí bílé poziční světlo.

Upozornění: Veškeré přívodní napájecí větve (+24 V) musí být ve vozidle jištěny odpovídající pojistkou.