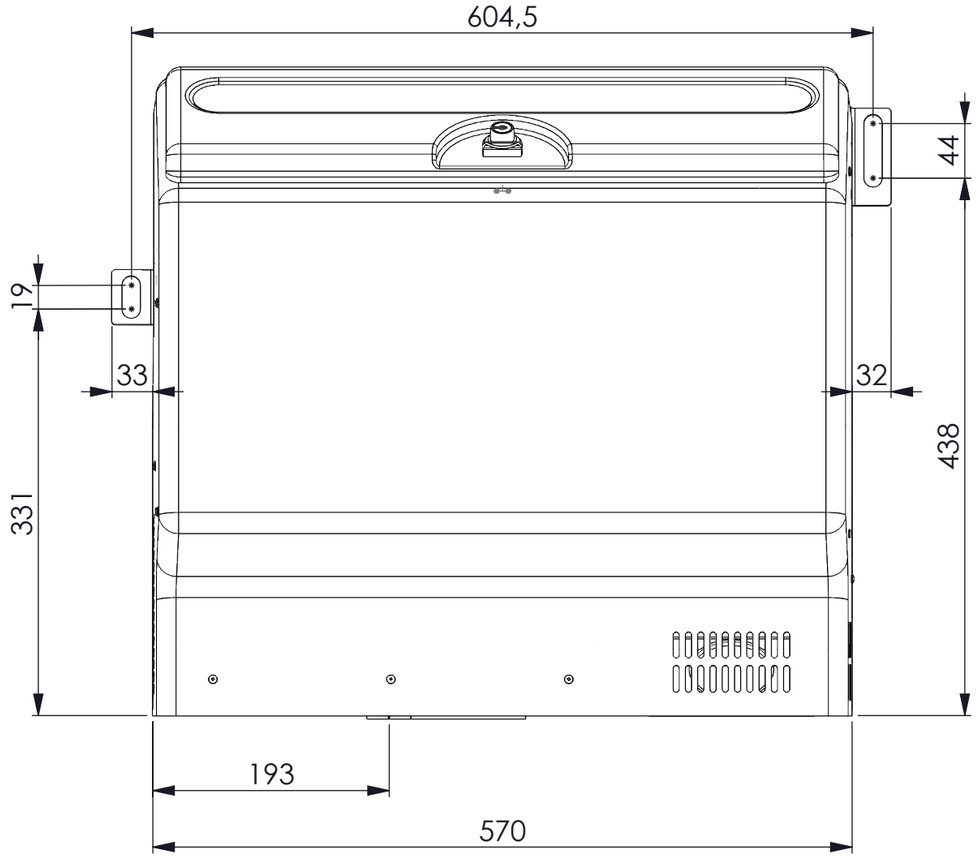

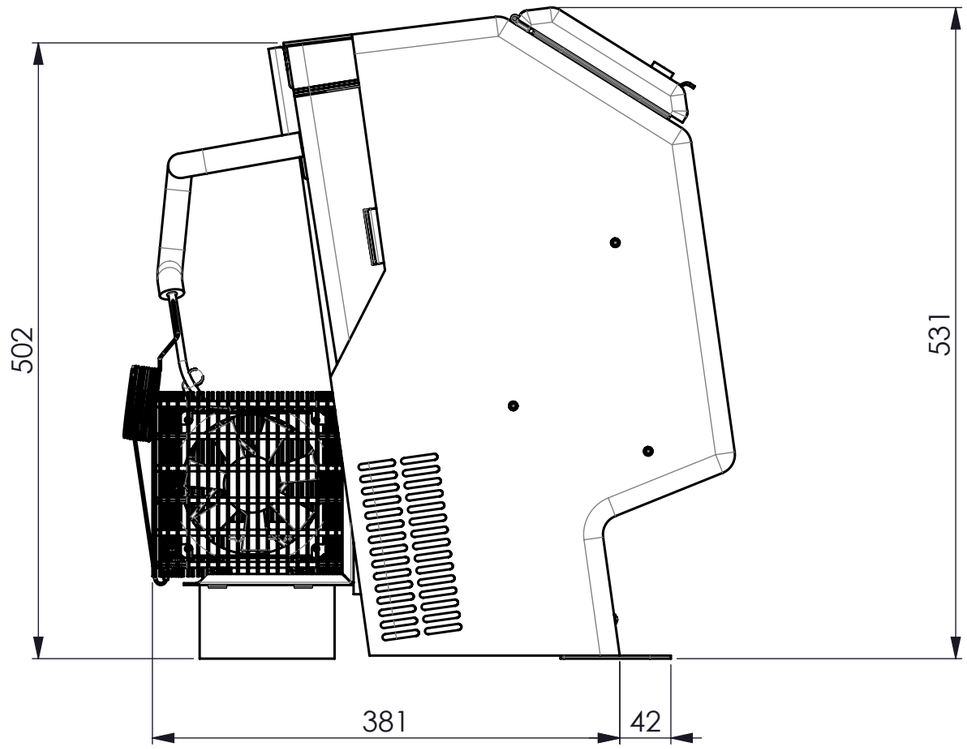

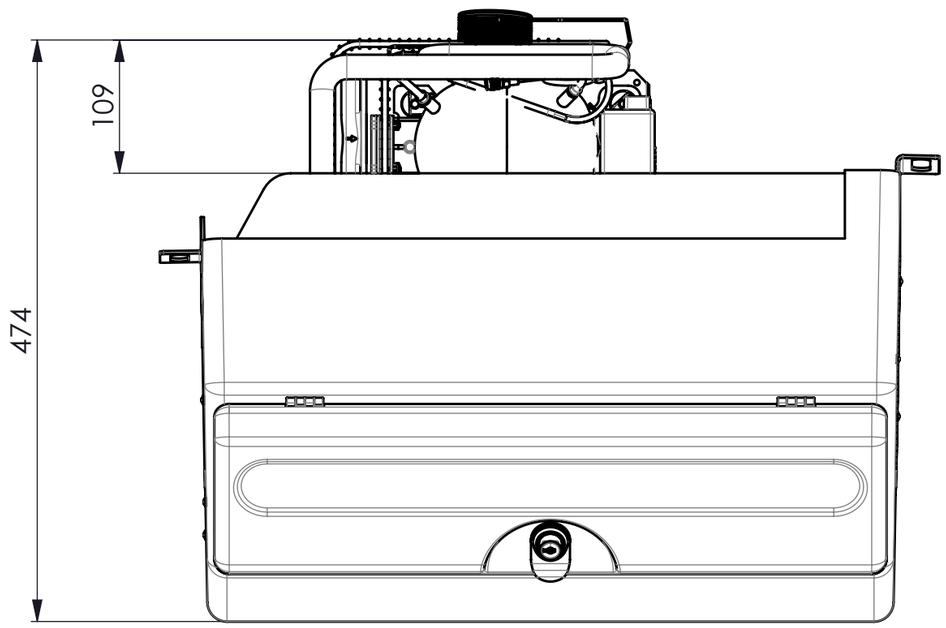

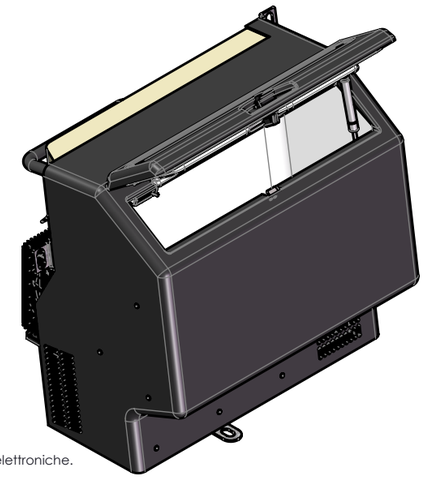

Tutti i materiali e i componenti devono essere in conformità con la Direttiva 2011/65/CE (ROHS II) sulla restrizione dell'uso di determinate sostanze pericolose nelle apparecchiature elettriche ed elettroniche. La direttiva limita l'uso di piombo (Pb), mercurio (Hg), cadmio (Cd), cromo esavalente (Cr6+), bifenili polibromurati (PBB) ed eteri di difenil polibrominato (PBDE)

All materials and components need to be in compliance with Directive 2011/65/EU (ROHS II) on the restriction of the use of certain hazardous substances in electrical and electronic equipment. This directive limits the use of heavy metals such as lead (Pb), mercury (Hg), cadmium (Cd), hexavalent chromium (Cr6+) , polybrominated biphenyls (PBB) and polybrominated diphenyl ethers (PBDE)

Nº	Data	Dis.	MODIFICHE	E.C.

Pos.	DENOMINAZIONE	Q	Materiale	Stato/Unific.	Peso	Codice
	Frigo FCV 40	1				

Tolleranze generali	Caratteristiche speciali	PPAP Level	Disegnato	Data	Scala	Cod. provv.
ISO 2768 - c	CRITICA / IMPORTANTE	4	William Campitelli	20/06/2017	1:5	Sost. il

indelB

Via Sarsinate, 27 - 47866 Sant'Agata Feltria (RN) Italy
Tel.+39 0541 848 711

Disegno eseguito con CAD vietata la modifica manuale

CODICE

A termini di legge ci riserviamo la proprietà di questo disegno con divieto di riproduzione senza la nostra autorizzazione

A3